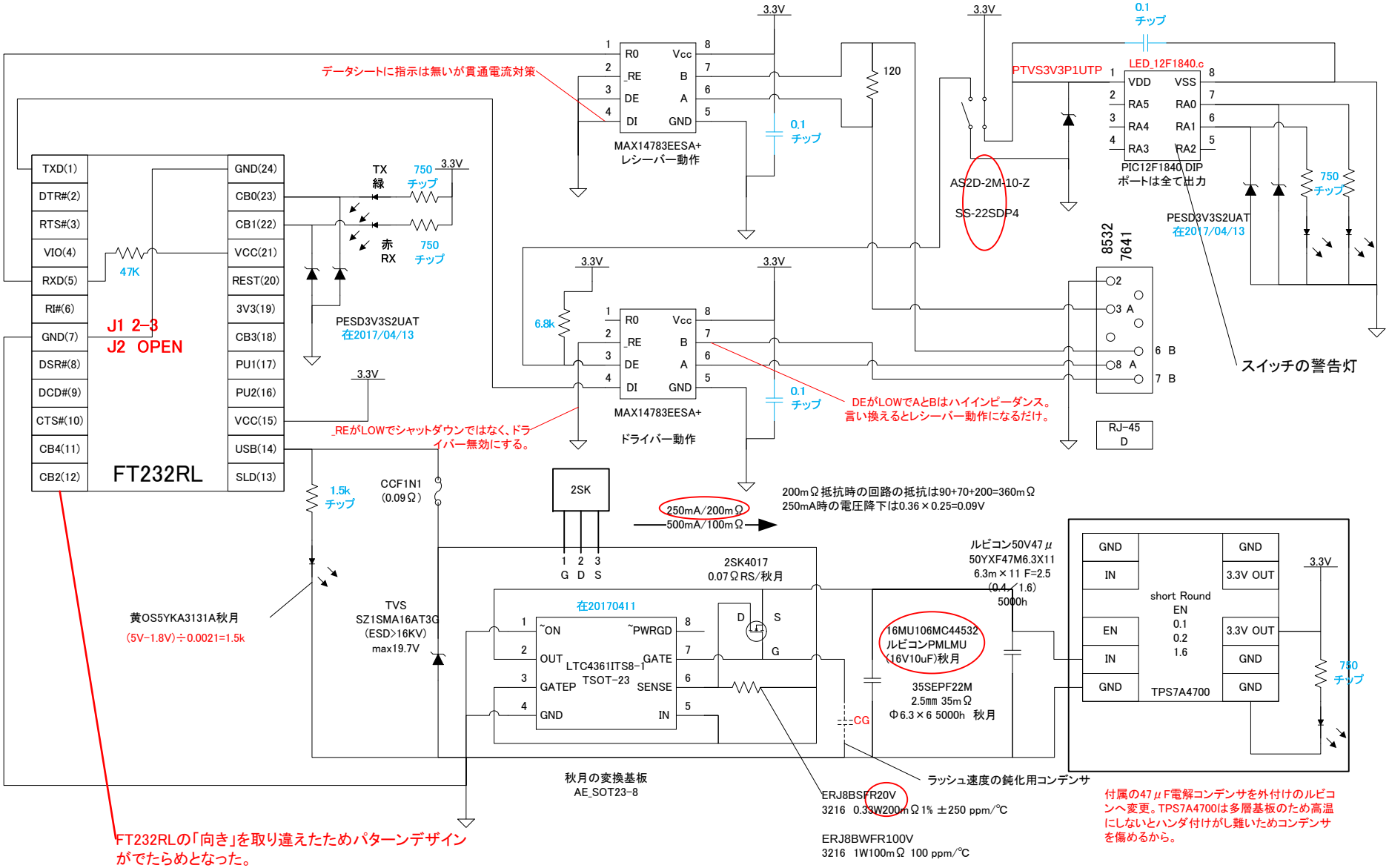

2017/08/07午後2時5分30秒RS422-USB変換