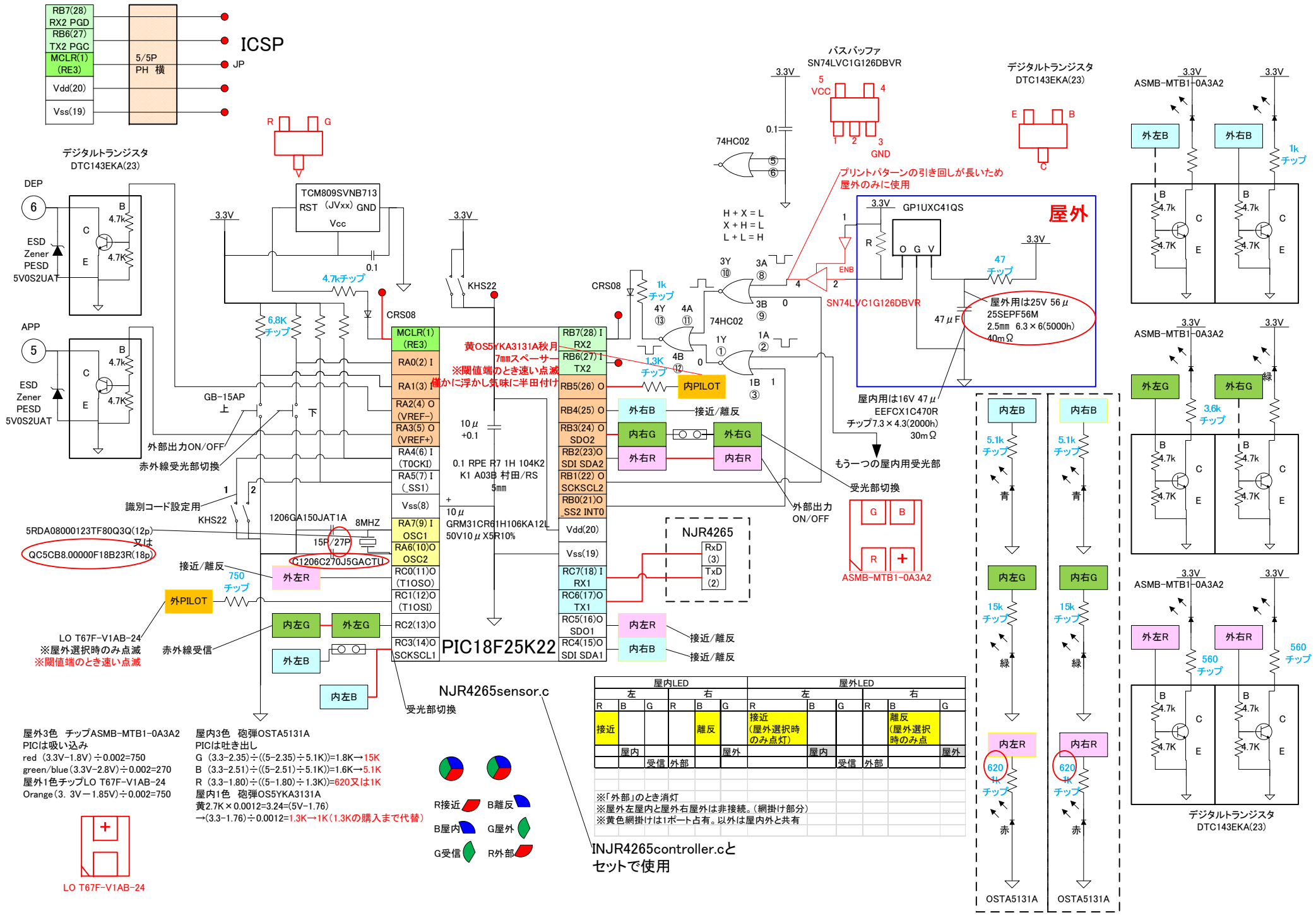

屋内LED						屋外LED					
左			右			左			右		
R	B	G	R	B	G	R	B	G	R	B	G
接近				離反		接近 (屋外選択時のみ点灯)				離反 (屋外選択時のみ点灯)	
	屋内				屋外		屋内				屋外
		受信	外部					受信	外部		