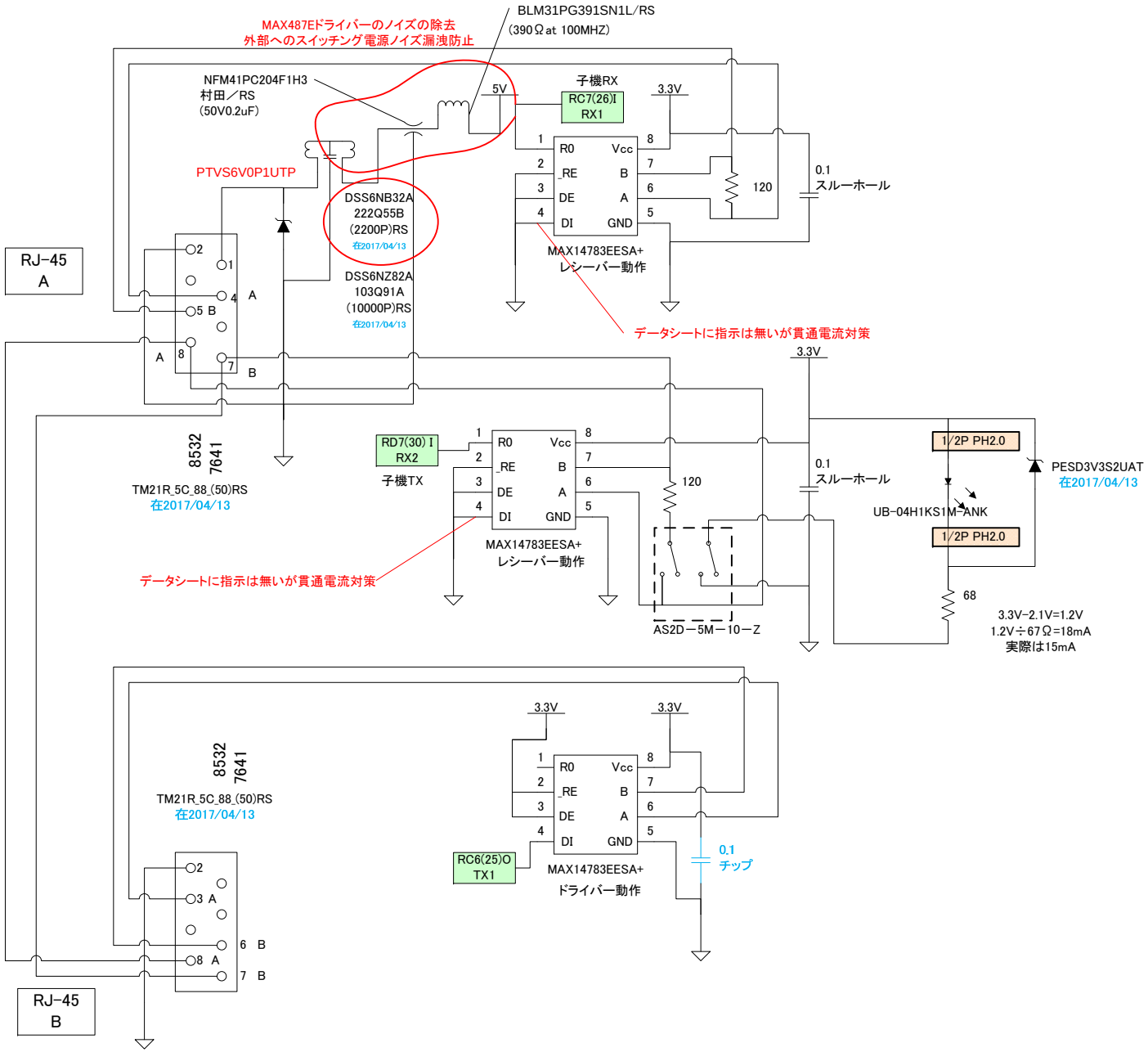

2017/08/07午前10時26分4秒シリアルモニタ本体2/4