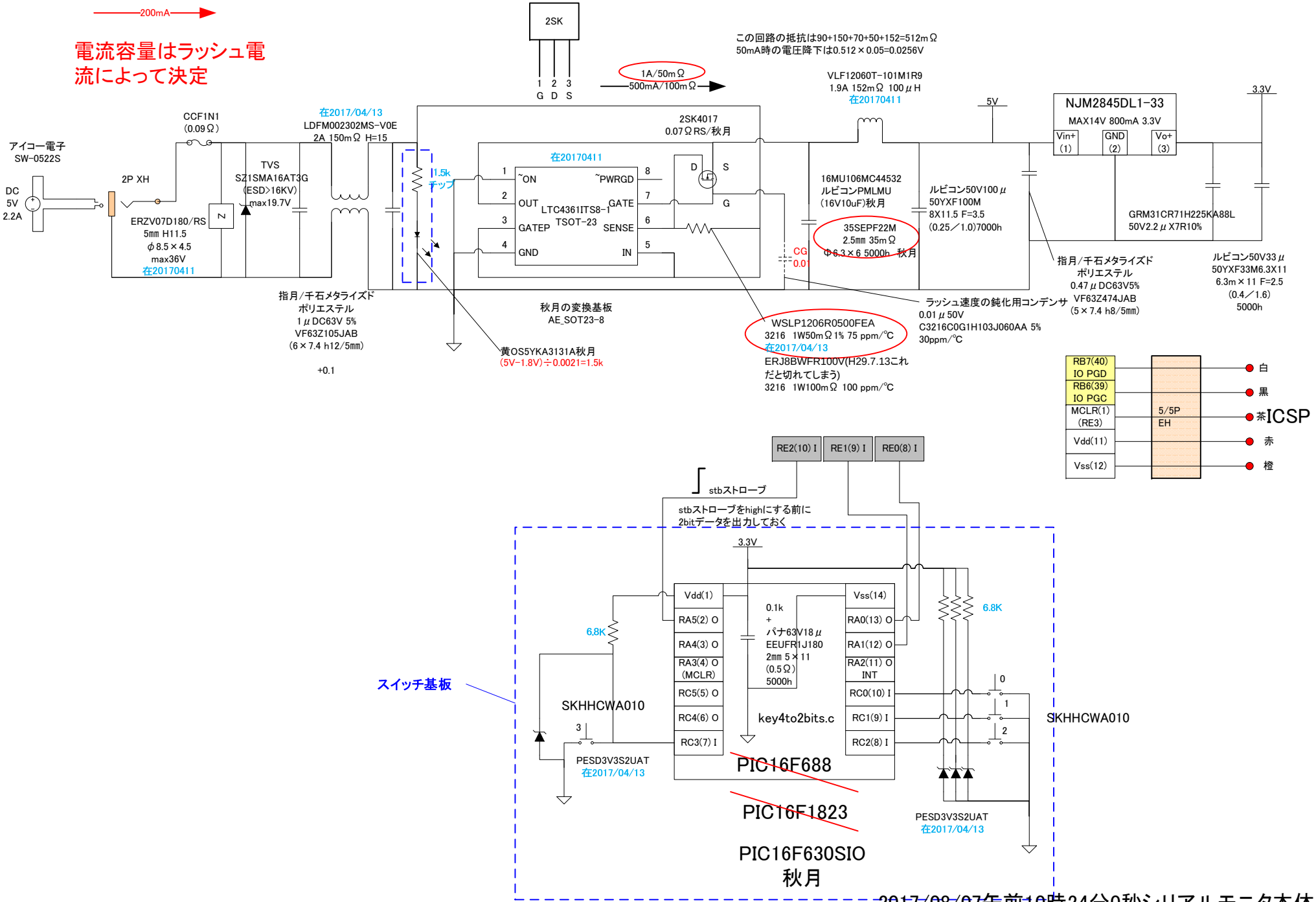

2017/08/07午前10時24分0秒シリアルモニタ本体1/4